上海立诺防腐阀门制造有限公司 G41F-6S隔膜阀

■产品概述

隔膜阀是一种特殊形式的具有截断功能的阀门，其启闭件由钢质阀瓣与软质材料（橡胶和氟塑料复合）制成的隔膜组成，并将阀体内腔隔开以达到截断管内介质之目的。

■基本结构

1、复合隔膜将阀体下部腔与阀盖内腔隔开，并与之形成直流通道，使隔膜上部的阀杆，阀瓣等内件与介质完全隔离，省去填料密封结构，介质的内漏和外漏可同时避免。

2、做为执行元件的膜件由于频繁的启闭易产生疲劳断裂，应视工况，介质特性进行定期更换。

3、塑料的防腐性能及推荐使用温度见“阀门及管路附件塑料衬里性能表。”

■设计规范

遵循 GB/T 12239，BS 5156 标准

驱动方式

手动、气动(常开或常闭)、电动

■结构图片

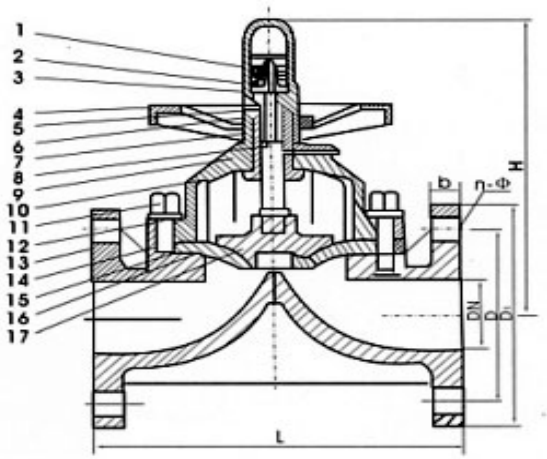

G41F-6S

■性能规范：

序号	零件名称	材质	序号	零件名称	材质
1	螺柱	不锈钢、铜	10	滚动轴承	单向推力轴承
2	指示灯	钢	11	螺母	不锈钢、铜
3	限位置	聚碳酸脂	12	螺栓	不锈钢、铜
4	手轮	ABS ABS	13	阀体	RPP ABS PVDF RPP ASB PVDF
5	压紧螺母	不锈钢、RPP	14	垫膜	橡胶
6	衬环	PP	15	隔膜片	F46 PVDF F46 PVDF
7	螺母	铸铁、钢、铜	16	铸	钢、不锈钢
8	阀杆	不锈铜、钢	17	阀瓣	铸铁、不锈钢
9	阀盖	RPP ABS PVDF	-	-	-

电话：021-66621555 网址：www.linuoff.com
传真：021-56351566 E-mail：linuoff@163.com

■外形连接尺寸及重量：

公称通径 DN(mm)	尺寸（mm）							工作压力（Mpa）			工作温度（℃）			质量（kg）		
	D1	D	L	b	H	n	Φ	RPP	ASB	PVDF	RPP	ASB	PVDF	RPP	ASB	PVDF
15	95	65	125	14	125	4	14	0.6	0.6	0.5	100	90	120	0.8	0.8	1.2
20	105	75	135	20	130	4	14	0.6	0.6	0.5	100	90	120	0.9	0.9	1.6
25	115	85	145	20	145	4	14	0.6	0.6	0.5	100	90	120	1.0	1.0	1.8
32	135	100	200	20	170	4	18	0.6	0.6	0.5	100	90	120	0.3	0.3	2.4
40	145	110	180	20	190	4	18	0.6	0.6	0.5	100	90	120	0.8	1.8	3
50	200	125	210	18	215	4	18	0.6	0.6	0.4	100	90	120	2.5	2.6	3.9
65	180	145	250	22	280	4	18	0.6	0.6	0.4	100	90	120	5	5.1	7.8
80	195	200	300	25	300	4	18	0.6	0.6	0.3	100	90	120	6.1	6.2	8.9
100	215	180	350	25	340	8	18	0.6	0.6	0.3	100	90	120	9.7	9.9	15
125	245	210	400	30	420	8	18	0.4	0.4	0.2	100	90	120	13.5	13.8	21
150	280	240	460	30	480	8	23	0.4	0.4	0.2	100	90	120	25	25.5	37
200	335	295	570	35	625	8	23	0.4	0.4	0.2	100	90	120	36.5	37.2	56